Electrolux PROFESSIONAL

# Modular Cooking
# Blandare med spak, betjänas från 1 sida, kroppshöjd 700 mm

Produkt #

Modell #

Namn #

SIS #

AIA #

**589591 (MCEAGAB300)** Blandare med spak, betjänas från 1 sida, kroppshöjd 700 mm

## Kort specifikation

**Pos.**

Vattenblandare med spak för varmt och kallt vatten. Enheten är konstruerad enligt DIN 18860-2 med 20 mm droppkant och 70 mm indragen sockel. Tillverkad i en robust ramkonstruktion. Arbetsyta i 2 mm 1.4301 (AISI 304). Släta arbetsytor som är enkla att rengöra. THERMODUL-Anslutningssystem ger arbetsytor med minimala skarvar som gör att fett och smuts inte kan tränga ner mellan enheterna. Kapslingsklass IPX5
Konfiguration: Fristående, betjänas från en sida.

.

## Huvudfunktioner

- Vattenblandare för varmt och kallt vatten.
- Servicevänlig, alla viktiga komponenter kan nås från framsidan.
- THERMODUL-anslutningssystemet ger en arbetsyta utan skarvar som inte släpper igenom smuts när enheterna är sammankopplade. Detta underlättar då en enhet behöver avlägsnas vid byte eller service.
- Stor kran i rostfritt stål.

## Konstruktion

- 2 mm arbetsyta i 1.4301 (AISI 304).
- IPX5 kapslingsklass
- Enheten konstruerad enligt DIN 18860_2 med 20 mm droppkant och 70 mm indragen sockel.
- Plan ytkonstruktion för att lätt rengöra ytorna.
- Självbärande konstruktion.

# Modular Cooking
# Blandare med spak, betjänas från 1 sida, kroppshöjd 700 mm

Front

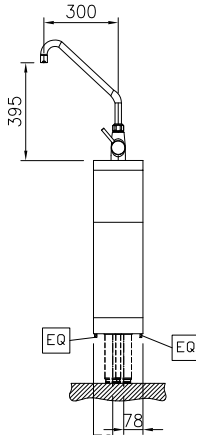


Sida

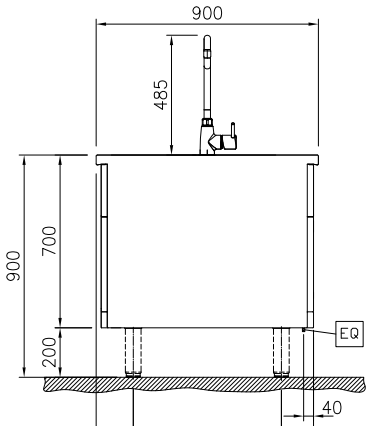


**CWI1 = Kallvatten**
**HWI = Varmvatten**

Topp

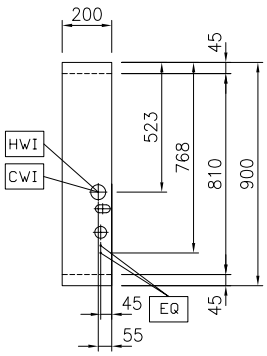


## Vatten

| | |
|---|---|
| **Dimensioner tillopp varmvattenledning:** | 3/4" |
| **Storlek inkommande kallvattenledning:** | 3/4" |

## Viktig information

| | |
|---|---|
| **Yttermått, bredd** | 200 mm |
| **Yttermått, djup** | 900 mm |
| **Yttermått, höjd** | 700 mm |
| **Nettovikt:** | 28 kg |




Företaget förbehåller sig rätten att göra ändringar i de produkter utan föregående meddelande.

## Övriga Tillbehör

| | | |
|---|---|---|
| • Kopplingsräls, TL90 | PNC 912502 | ❑ |
| • Rostfri sidopanel (12mm), 900x700mm, för fristående installation | PNC 912512 | ❑ |
| • Komplett rostfri sockel, fristående, 200mm bredd, höjd = 200 mm, TL90 | PNC 912952 | ❑ |
| • Kopplingsräls, höger, mellan THL och Pro Thrmetic | PNC 912975 | ❑ |
| • Kopplingsräls, vänster, mellan THL och Pro Thermetic | PNC 912976 | ❑ |
| • Sido-kopplingsräls för slätsittande vänster sidopanel, TL90 | PNC 913111 | ❑ |
| • Sido-kopplingsräls för slätsittande höger sidopanel, TL90 | PNC 913112 | ❑ |
| • Sido-kopplingsräls (12mm) för TL 90, vänster | PNC 913202 | ❑ |
| • Sido-kopplingsräls (12mm) för TL 90, höger | PNC 913203 | ❑ |
| • Rostfri sidopanel för TL 90, vänster, H=700 | PNC 913222 | ❑ |
| • Rostfri sidopanel för TL 90, höger, H=700 | PNC 913223 | ❑ |
| • Profil, D900, TL Övrig Maskin | PNC 913232 | ❑ |
| • Sido-kopplingsräls (12mm) för TL 90, vänster, rygg-mot-rygg | PNC 913251 | ❑ |
| • Sido-kopplingsräls (12mm) för TL 90, höger, rygg-mot-rygg | PNC 913252 | ❑ |
| • Kit, Thermaline 90 | PNC 913255 | ❑ |
| • Kit, Thermaline 90 | PNC 913256 | ❑ |
| • Förstärkt sidopanel endast i samband med sidohylla | PNC 913260 | ❑ |
| • Förstärkt sidopanel, vänster, endast i samband med sidohylla | PNC 913275 | ❑ |
| • Förstärkt sidopanel, höger, endast i samband med sidohylla | PNC 913276 | ❑ |
| • - NOT TRANSLATED - | PNC 913672 | ❑ |
| • Rostfri sidopanel, 900x700mm, slätsittande, för fristående installation, vänster/höger (skall bara användas vid installation mot något annat) | PNC 913688 | ❑ |



Företaget förbehåller sig rätten att göra ändringar i de produkter utan föregående meddelande.